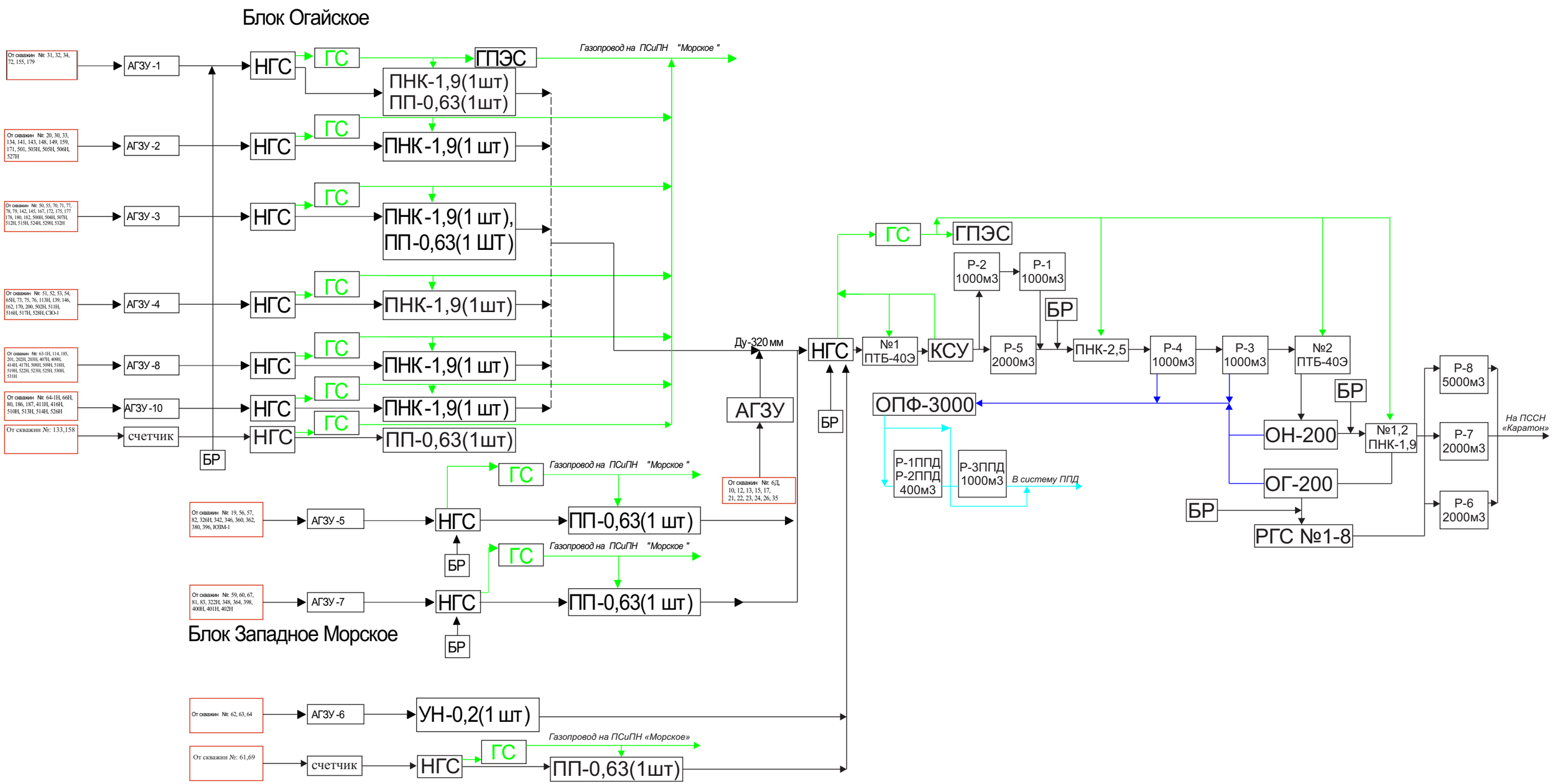
Блок Огайское
От скважин №: 31, 32, 34, 72, 155, 179
АГЗУ -1
НГС
ГС
ГПЭС
Газопровод на ПСиПН "Морское "
ПНК-1,9(1шт)
ПП-0,63(1шт)
От скважин №: 20, 30, 33, 134, 141, 143, 148, 149, 159, 171, 501, 503Н, 505Н, 506Н, 527Н
АГЗУ -2
ПНК-1,9(1 шт)
От скважин №: 50, 55, 70, 71, 77, 78, 79, 142, 145, 167, 172, 175, 177 178, 180, 182, 500Н, 504Н, 507Н, 512Н, 515Н, 524Н, 529Н, 532Н
АГЗУ -3
ПНК-1,9(1 шт),
ПП-0,63(1 ШТ)
От скважин №: 51, 52, 53, 54, 65Н, 73, 75, 76, 113Н, 139, 146, 162, 170, 200, 502Н, 511Н, 516Н, 517Н, 528Н, СЗО-1
АГЗУ -4
ПНК-1,9(1шт)
От скважин №: 63-1Н, 114, 185, 201, 202Н, 203Н, 407Н, 409Н, 414Н, 417Н, 508Н, 509Н, 518Н, 519Н, 522Н, 523Н, 525Н, 530Н, 531Н
АГЗУ -8
ПНК-1,9(1 шт)
От скважин №: 64-1Н, 66Н, 80, 186, 187, 411Н, 416Н, 510Н, 513Н, 514Н, 526Н
АГЗУ -10
ПНК-1,9(1 шт)
От скважин №: 133,158
счетчик
ПП-0,63(1шт)
БР
Ду-320 мм
АГЗУ
От скважин №: 6Д, 10, 12, 13, 15, 17, 21, 22, 23, 24, 26, 35
От скважин №: 19, 56, 57, 82, 326Н, 342, 346, 360, 362, 380, 396, ЮЗМ-1
АГЗУ -5
ПП-0,63(1 шт)
От скважин №: 59, 60, 67, 81, 83, 322Н, 348, 364, 398, 400Н, 401Н, 402Н
АГЗУ -7
Блок Западное Морское
От скважин №: 62, 63, 64
АГЗУ -6
УН-0,2(1 шт)
Газопровод на ПСиПН «Морское»
От скважин №: 61,69
ПП-0,63(1шт)
Р-2
1000м3
Р-1
1000м3
№1
ПТБ-40Э
КСУ
Р-5
2000м3
ПНК-2,5
Р-4
1000м3
Р-3
1000м3
№2
ПТБ-40Э
ОПФ-3000
Р-1ППД
Р-2ППД
400м3
Р-3ППД
1000м3
В систему ППД
ОН-200
ОГ-200
№1,2
ПНК-1,9
РГС №1-8
Р-8
5000м3
Р-7
2000м3
Р-6
2000м3
На ПССН
«Каратон»